НАГРЕВАТЕЛИ ШКАФНЫЕ ВЕНТИЛИРУЕМЫЕ ШКН-В
220В 1000ВТ, 1250ВТ, 1500ВТ

ПАСПОРТ ИЗДЕЛИЯ

НТЦ АЛТИМЕР®
ПРОИЗВОДСТВЕННОЕ ПРЕДПРИЯТИЕ

1. Изображение

Рисунок 1

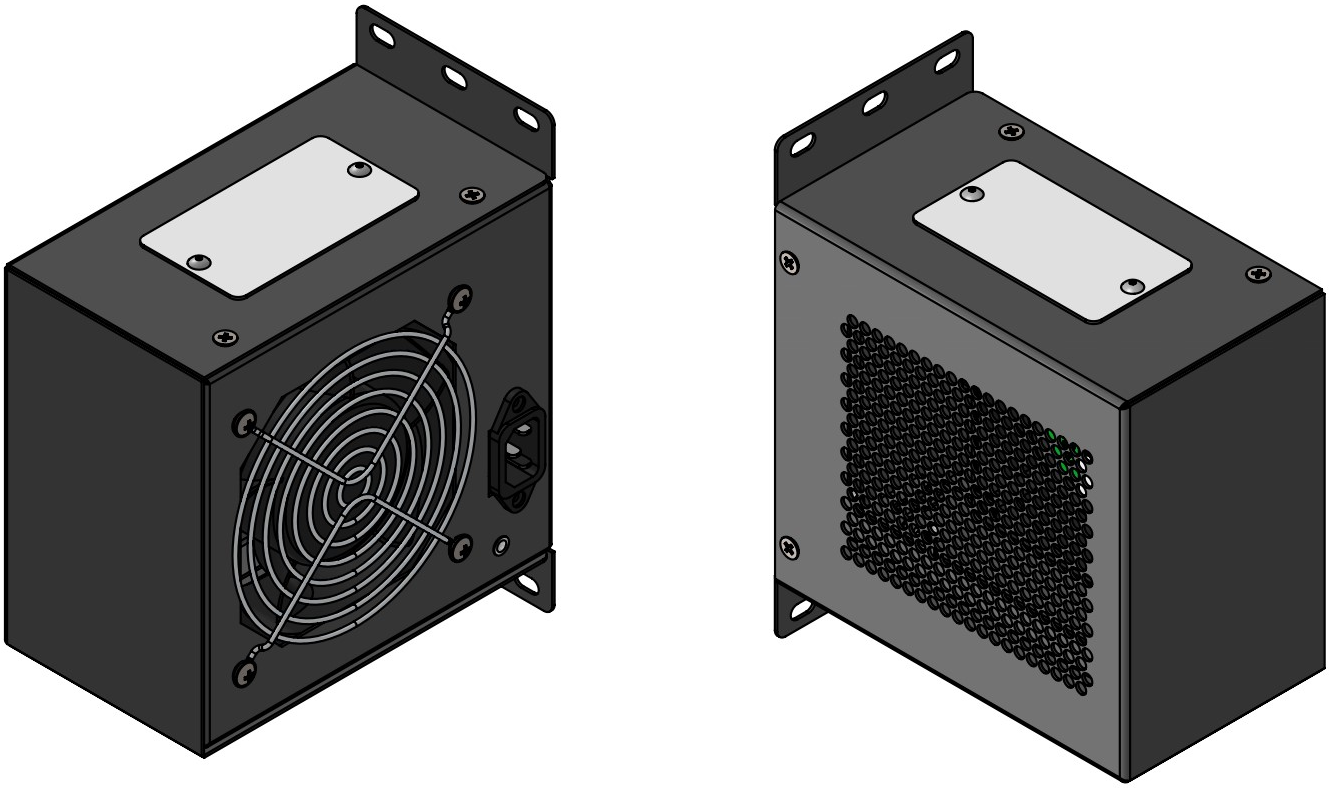

2. Назначение

Вентилируемый шкафной конвекционный нагреватель ШКН-В является изделием промышленного назначения и предназначен для нагрева воздуха внутри шкафов большого размера (например, в климатических шкафах или контейнерах телекоммуникационной связи).
Использование нагревателя, подключённого к автоматической системе поддержания климата, позволяет поддерживать регламентированные значения температуры внутри шкафа. Поддержание температуры в заданных пределах увеличивает срок службы оборудования, чувствительного к низкой температуре.

3. Описание

Нагреватель имеет корпусное исполнение. Корпус нагревателя изготовлен из стали и покрашен порошковой краской. Внутри корпуса установлен позисторный нагревательный элемент с ребристым алюминиевым радиатором и вентиляционный блок, обеспечивающий принудительную конвекцию воздуха через радиатор.
Подключение нагревателя к схеме электропитания осуществляется кабелем питания IEC 320 C13 — SCHUKO.
На корпусе предусмотрены крепёжные фланцы для установки нагревателя на вертикальную поверхность.
Общий вид изделия представлен на рисунке 1.
Габаритные размеры показаны на рисунке 2.

Рисунок 2

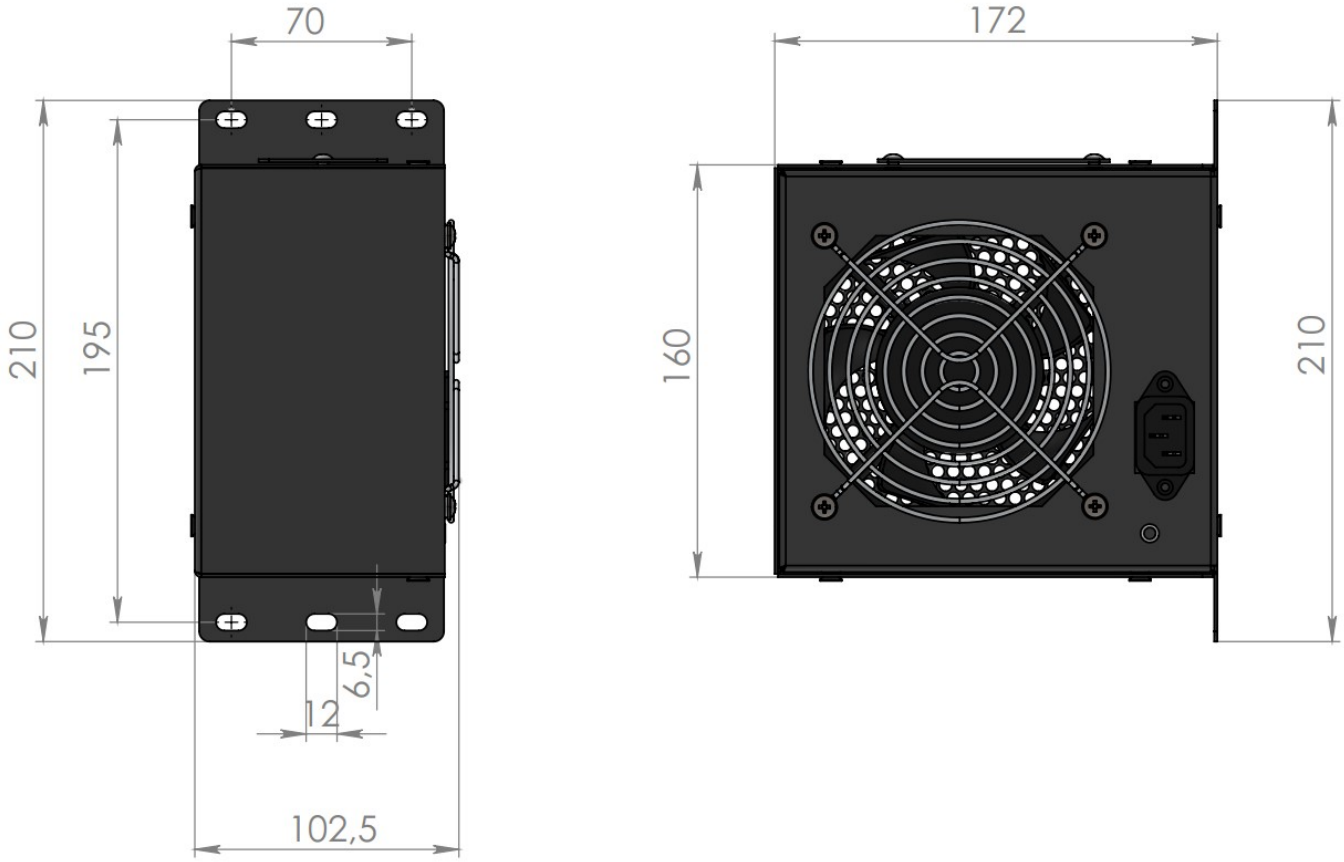

4. Технические характеристики

Таблица 1

Название изделия	Напряжение питания, частота тока	Тип подшипника	Ширина, мм	Высота, мм	Глубина, мм	Кабель питания, мм	Разъём подключения
ШКН-В 220В 1000Вт	220В, 50Гц	шариковый	103	210	172	IEC 320 C13 - SCHUKO, 1800	IEC C14
ШКН-В 220В 1250Вт	220В, 50Гц	шариковый	103	210	172	IEC 320 C13 - SCHUKO, 1800	IEC C14
ШКН-В 220В 1500Вт	220В, 50Гц	шариковый	103	210	172	IEC 320 C13 - SCHUKO, 1800	IEC C14

Примечание: НТЦ «Алтимер» постоянно проводит работу, направленную на улучшение выпускаемой продукции, и оставляет за собой право на внесение изменений в её технические характеристики, исполнительные размеры и внешний вид.

5. Комплектность

Нагреватель в сборе 1 шт.
Кабель питания IEC 320 C13 — SCHUKO 1 шт.
Упаковка 1 шт.
Паспорт 1 шт.
Примечание: В комплект поставки могут вноситься изменения.

6. Установка и подключение

Нагреватель необходимо устанавливать на вертикальную поверхность таким образом, чтобы информационный шильдик находился наверху и воздушный поток был направлен горизонтально. Установка нагревателя в любом другом положении не допускается!
Расстояние от поверхности нагревателя на входе воздушного потока до любых иных поверхностей и проводов должно составлять не менее 100мм.
Расстояние от поверхности нагревателя на выходе воздушного потока до любых иных поверхностей и проводов должно составлять не менее 350мм.
Направление воздушного потока указано на информационном шильдике стрелкой.
Нагреватель обязательно должен быть подключен к автоматической климатической системе, которая обеспечит его отключение при достижении температуры внутри шкафа значения +30С.
Монтажные и пусковые работы должны осуществляться квалифицированными специалистами с соблюдением руководящих требований Правил устройства электроустановок (ПУЭ). Монтаж должен производиться в условиях, исключающих попадание влаги либо загрязнения на изделие. Необходимо проверить соответствие напряжения сети электропитания паспортным значениям, которые указаны в таблице 1.
Работы по подключению к сети электропитания, включая прокладку проводов и устройство заземления, должны проводиться при обесточенной сети в соответствии с ПУЭ и ГОСТ Р 50571.15-97. Подключение нагревателя необходимо осуществлять к отдельному автомату защитного отключения.
Перед подключением необходимо убедиться в том, что к установленному изделию не прикасаются какие-либо посторонние предметы или провода, что на него не попадает влага или какие-либо либо загрязнения, которые могут повлиять на работу изделия.
Запрещается устанавливать нагреватель на легковоспламеняющиеся материалы (термопластичные пластмассы, полимерные вспененные утеплители и т.д.).
Регламентные работы по проверке работоспособности и очистке нагревателя от грязи и пыли необходимо проводить не реже одного раза в год. Очистку нагревателя от грязи и пыли необходимо производить, отключив нагреватель от сети электропитания.

7. Хранение

Хранение осуществляется в упакованном виде в складских условиях, исключающих

воздействие влаги, паров кислот, щелочей или иных агрессивных сред.
Транспортировка возможна любыми видами транспорта в условиях, исключающих воздействие атмосферных осадков. Изделие не содержит материалов, представляющих опасность для окружающей среды и требующих специальных мер предосторожности при транспортировании, хранении и утилизации.

8. Гарантия и нормативные документы

Гарантийный срок: 12 месяцев.
Нормативные документы, устанавливающие нормы и требования для производства.
ГОСТ 12.2.007.0-75 «Система стандартов безопасности труда. Изделия электротехнические. Общие требования безопасности».
ГОСТ 15150-69 «Машины, приборы и другие технические изделия. Исполнения для различных климатических районов. Категории, условия эксплуатации, хранения и транспортирования в части воздействия климатических факторов внешней среды».
Код ТН ВЭД ЕАЭС: 8516802009.
Технические условия: ТУ 27.51.29-004-20201893-2017.
Сертификат соответствия требованиям технического регламента о пожарной безопасности 123-ФЗ № РОСС RU.31588.04ОЦН0.ОС05.00186.
Декларация о соответствии требованиям ТС 004/2011 «О безопасности низковольтного оборудования»: ЕАЭС N RU Д-RU.PA02.B.10753/23.